iSC GmbH
Customer Service
Eschenstraße 6
94405 Landau an der Isar
Telefon: +49 (0) 180 / 5120509 (14ct/min)
Fax: +49 (0) 180 / 5835830 (14ct/min)
eMail: info@isc-gmbh.info
www.isc-gmbh.info

PBS 720; EX; UK
Belt Sander

Artikel-Nr.: 4465107
Ident-Nr.: 01011

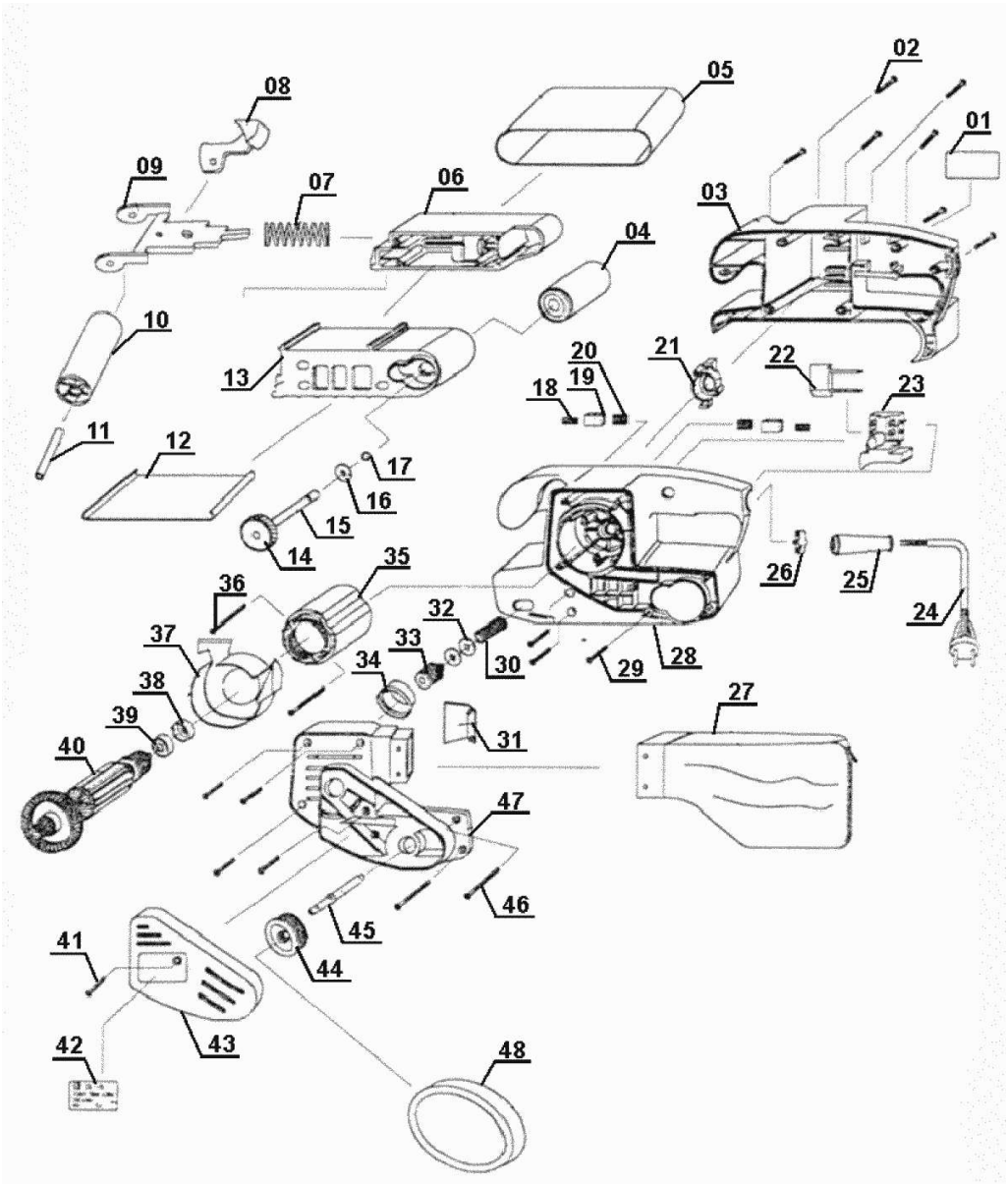

Komponenten / Ersatzteile

Position	Artikel-Nr.	Beschreibung
4	446510004	drive whell
5	4419807	grinding belt set 76x457,8 pcs Belt Sander Accessory
6	446510006	belt housing
7	446510007	spring
9	446510009	fork
10	446510010	roller
12	446510013	shore plate
14	446510001014	gear
16	446510001016	washer
17	446510018	ring foraxes
20	446510001020	carbon brush (pair)
22	446510024	capacitor
23	446510025	on / off switch
25	446510027	cable jacket
31	446510032	cover
34	446510034	bearing cover
40	446510040	rotor
45	446510045	intermediate shaft
48	446510048	drive belt 110xL03
0	446510015	gear
0	446510019	carbon brush complete (pair) mit Halter und Feder